Pro-Tech TOOLS

Naftový ohrievač 8kW 12/230V s nepriamym spaľovaním Pro-Tech TOOLS

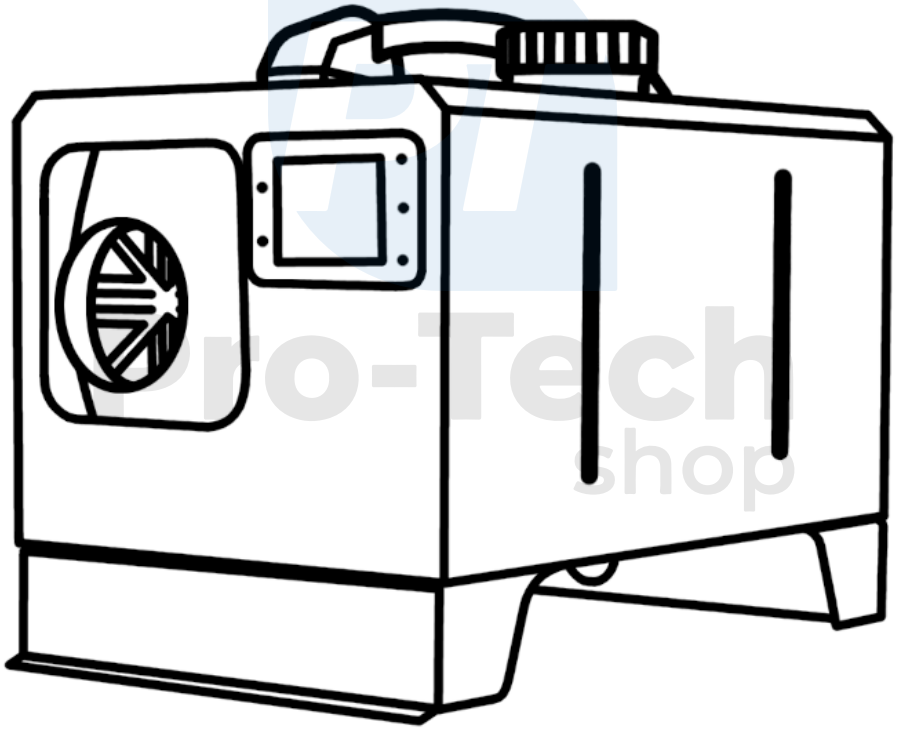

Návod na použitie

Preklad originálneho návodu

Ovládací panel je znázornený na nasledujúcom obrázku

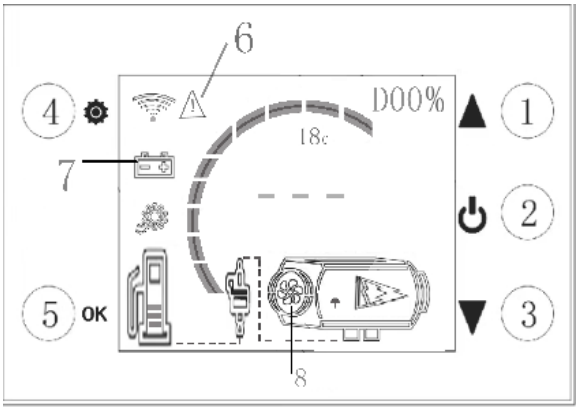

1. Tlačidlo na radenie vyššieho stupňa;
2. Tlačidlo zapnutia/vypnutia;
3. Tlačidlo na radenie nižšieho stupňa;
4. tlačidlo Set;
5. Tlačidlo potvrdenia;
6. Symboly porúch;
7. Symbol poruchy napätia;
8. Symbol pracovného stavu.

Operácia používania

1、Prevádzka zapnutia/vypnutia

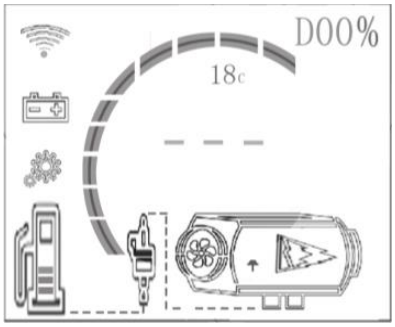

Stav vypnutia

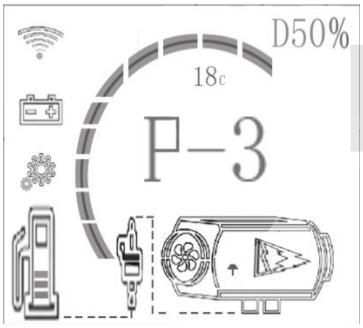

Stav zapnutia (režim nastavenia prevodového stupňa)

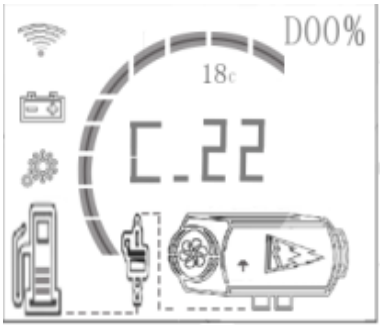

Stav zapnutia (automatický režim teploty)

1) Prevádzka pri zapnutí

V stave vypnutia stlačte a tri sekundy podržte tlačidlo „On/Off“ alebo stlačte tlačidlo „ON“ na diaľkovom ovládači, aby ste zapli zariadenie. Po zapnutí bude pracovať na strednom stupni a zobrazí „Stav zapnutia“, ako je znázornené na obrázku vyššie.

Pro-Tech shop

2) Operácia vypnutia

V zapnutom stave dlho stlačte tlačidlo zapnutia/vypnutia „⏻ “ na tri sekundy, alebo stlačte tlačidlo „OFF“ na diaľkovom ovládači, pričom sa zobrazí ikona „- - -“. Zobrazte „stav vypnutia“, ako je znázornené na obrázku vyššie. V tomto čase je teleso stroja ofukované chladom, prosím, nevypínajte nasilu napájanie "Priame prerušenie napájania poškodí príslušenstvo v dôsledku vysokej teploty tela stroja z ktorého nemôže odvádzať teplo!" Pred vypnutím počkajte, kým ventilátor stroja prestane pracovať!

3) K dispozícii je celkom 5 manuálnych režimov (1-5), 5 predstavuje maximálny výkon. Ako je znázornené na vyššie uvedenom obrázku „Stav zapnutia“, pomocou klávesu “ ▲ ” /“ ▼” alebo stlačením “ ▲” /“ ▼” na diaľkovom ovládači na zvýšenie, alebo zníženie prevodového stupňa, schematický diagram hostiteľa zobrazuje aktuálny prevodový stupeň. Krátkym stlačením „⏻ “ vyhľadajte napätie → rýchlosť Stlačte tlačidlo „⚙ “, červená pozícia na obrázku zobrazuje teplotu v miestnosti, alebo teplotu pece .



Napätie v chode teplota pece

4) Prevádzka v automatickom režime

Automatický režim, Vyššie uvedený obrázok ukazuje nastavenie 22 ℃. Na zvýšenie alebo zníženie hodnoty teploty použite tlačidlá “▲” alebo “▼”, rozsah nastavte na 12-36 ℃, dlhým stlačením tlačidla “ ⚙ ” prepínate medzi manuálnym/automatickým režimom.

2、Manuálne mazanie

Pri prvom zapnutí nepretržite stlačte tlačidlo „OK“ päťkrát, aby ste vstúpili do funkcie automatického čerpania oleja, odpočítavanie 60 sekúnd a každé stlačenie tlačidla „▲ “ sa zvýši o 60 sekúnd. Pre ukončenie stlačte krátko tlačidlo „OK“. Prosím, používajte opatrne!

Zodpovedajúci diaľkový ovládač

1) Keď je vypínač zapnutý, podržte stlačené tlačidlo „▲ “ ▼“ a nepúšťajte ho. Keď obrazovka sčernie a pustíte ju, na obrazovke sa zobrazí 01, potom postupne stlačte diaľkový ovládač,OFF--ON-----＋, na obrazovke sa zobrazí 05, čo znamená úspešnú zhodu

2) Pokyny na používanie diaľkového ovládača

off: vypnutie
on: zapnutie
+: radenie nahor
-: radenie nadol
Alarm poruchy
Ako je znázornené na obrázku nižšie, príslušný symbol poruchy bliká a ikona zodpovedajúceho chybného komponentu bliká. Zobrazené údaje sú kódy poruchy a jeho význam nájdete v tabuľke porúch.

Symboly pre zapaľovacie sviečky, olejové čerpadlá, ventilátory, snímače, napájacie zdroje atď.

Blikanie znamená, že príslušné zariadenie nefunguje správne.

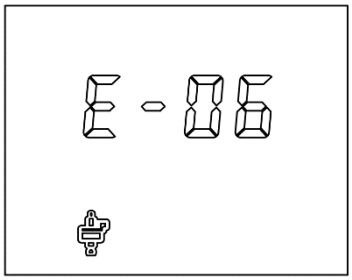

Tabuľka porúch

Kód poruchy	Príčina poruchy	Spôsob manipulácie
E-01	Spustenie zlyhalo	Skontrolujte, či zapaľovacia sviečka nestarne, alebo či je výkon nedostatočný, či je vypálená prchavá sieťka, či sa v spaľovacej komore hromadí uhlík, či je kvalita nafty dobrá alebo zlá, či nekvalitný olej ovplyvňuje zapaľovanie, či olejové potrubie nie je hladké, či olejové čerpadlo nie je dostatočné, ak senzor starne a ak je slabý kontakt medzi senzorom a jadrom atď.
E-02	Vypnutie plameňa	Porucha zastavenia v podstate nesúvisí so základnou doskou prepínača. Olejový okruh stroja nie je hladký, olejové čerpadlo nie je dostatočné v spaľovacej komore sú usadeniny uhlíka, snímač starne, kontakt medzi snímačom a telom jadra je slabý, otáčky motora sú príliš pomalé a sacie a výfukové otvory sú zablokované.
E-03	Abnormálne napätie	Po spustení sa na displeji zobrazí napätie 24U alebo 12U, aby ste mohli sledovať, či rýchlo klesá, alebo stúpa. Ak je hlásená chyba E01, vymeňte napájací zdroj, alebo pripojené vodiče sú príliš tenké alebo príliš dlhé.
E-04	Senzor	Skontrolujte, či nie je prerušený vodič, alebo pomocou multimetra zmerajte, či nedošlo ku skratu. Alebo ho vymeňte.
E-05	Senzor prívodu vzduchu	Vymeňte základnú dosku.
E-06	Abnormalita olejového čerpadla	Porucha olejového čerpadla, základná doska, zväzok káblov olejového čerpadla, olejové čerpadlo z ktorých jedno má zlý kontakt, alebo je odpojené, vymeňte jedno po druhom, aby ste odstránili problém.
E-07	Abnormalita ventilátora	Základná doska nie je upevnená, veterná turbína je príliš ďaleko od základnej dosky, magnet na veternej turbíne je stratený a vzdialenosť medzi magnetmi veternej turbíny nezodpovedá. Veterná turbína sa musí vymeniť.
E-08	Abnormálna zástrčka zapaľovania	Pri riešení problémov vymeňte zástrčku zapaľovania, alebo základnú dosku.
E-09	Prehriatie plášťa	Priestor na inštaláciu je príliš malý, olejové čerpadlo má príliš veľký objem oleja a vstup a výstup sú zakryté.
E-10	Abnormálny teplotný senzor pece	Skontrolujte, či nie je v poruche snímača puzdra prerušený vodič, alebo pomocou multimetra zmerajte, či nedošlo ku skratu. Alebo ho vymeňte.
E-11		Spojovací vodič medzi spínačom a základnou doskou je poškodený a spínač, zväzok káblov a základná doska by sa mali pri odstraňovaní problémov vymeniť jeden po druhom.

Návod na použitie

1. Je zakázané používať v prostredí s vysokou vlhkosťou, vodivým prachom, horľavými a výbušnými plynmi, prachom, materiálmi, korozívnymi médiami, silným svetlom a silnými magnetickými, vysokonapäťovými a silnoprúdovými zariadeniami v blízkosti.
2. Rozsah napájacieho napätia: DC24V použiteľný regulátor (18-32) V; DC12V regulátor je vhodný pre (9-18) V; regulátory s rôznym napätím nie sú zameniteľné a je zakázané prekročiť použiteľný rozsah napätia.
3. Regulátor s výkonom 5 kW sa musí používať na telese stroja s výkonom 5 kW; Regulátor s výkonom 2 kW sa musí používať na stroji s výkonom 2 kW.
4. Regulátor, alebo externé komponenty sú poškodené a musia byť vymenené za prototypové komponenty odborným personálom.
5. Neotvárajte plášť regulátora bez povolenia.
6. Zariadenie sa musí inštalovať správne a musí sa používať za bezpečných podmienok.
7. Naša spoločnosť nezodpovedá za žiadne straty, alebo škody spôsobené nesprávnym zapojením, skratom, alebo poškodením externých komponentov, alebo obvodov v regulátore.
8. V prípade vysokej teploty v telese a nemožnosti prevádzky ventilátora je potrebné rýchlo ochladiť teleso na jeho teplotu. Vháňajte studený vzduch do nasávacieho otvoru spaľovania, aby ste ochladili a udržali teplotu telesa pod 100 ℃. Zabráňte poškodeniu komponentov vysokou teplotou, alebo požiarom.
*Neručíme za žiadne straty, alebo záväzky spôsobené nesprávnou inštaláciou a používaním podľa článku 1-6.

Technické údaje:

Model: WH-3.6D
Napájanie striedavým prúdom: 230V / 50Hz
Napájanie jednosmerným prúdom: 12V 15A
Výkon: 8000 W
Palivo: nafta
Objem nádrže : 5 l
Váha: 8,1 kg
Rozmery: 410 x 250 x 315 mm

Pro-Tech shop